정션박스

디지털 로드셀을 PC/ PLC(sequence)에 접속하기 위한 정션 박스가 준비되어 있습니다.

DJ-1

DJ-2

외형도

DJ-1

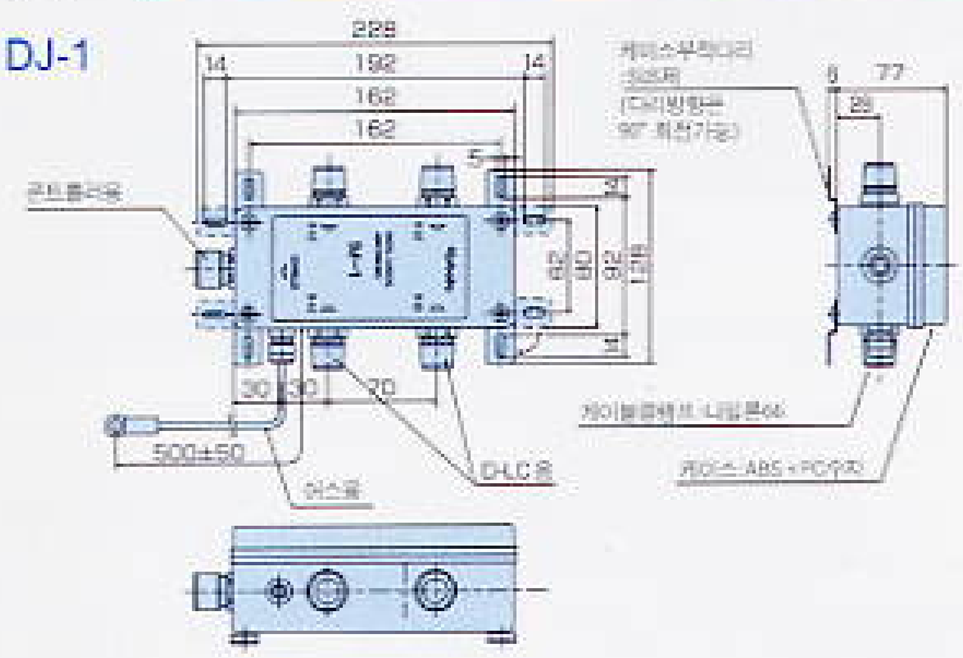

DJ-2

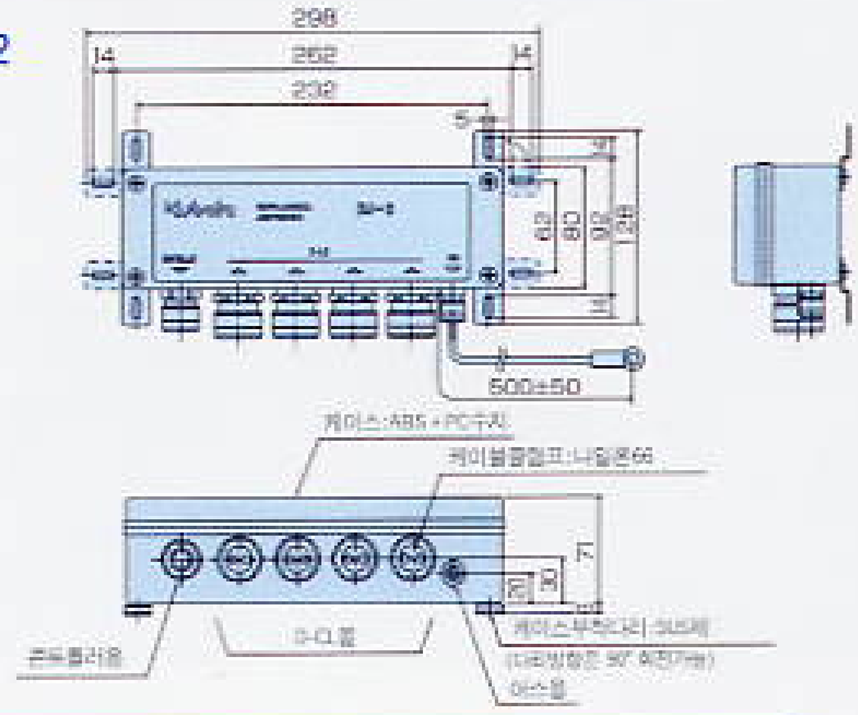

방폭타입의 정션박스도 준비되어 있습니다.

3점타입

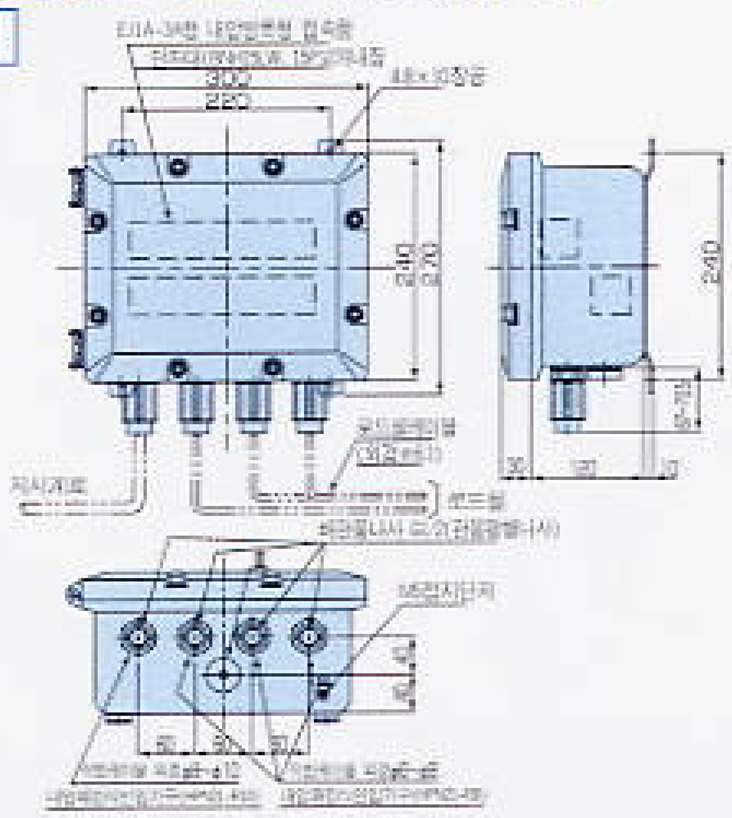

4점타입

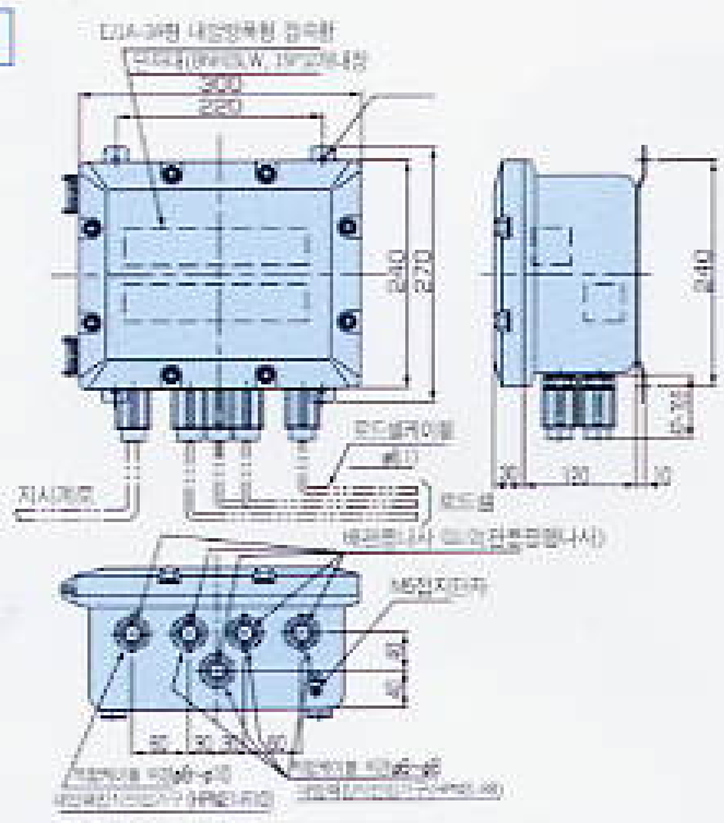

■ 정션박스 사양 일람표

형식번호	DJ-1	DJ-2
D-LC접속대수	최대 4대	최대 8대
적용케이블	D-LC측 케이블 외경: ø4~ø8 컨트롤러측 케이블 외경: ø8~ø12	D-LC측 케이블 외경: ø6~ø8 컨트롤러측 케이블 외경: øD~ø12
단자대	나사 없는 단자대 PIN형 압착단자 또는 AWG26 ~ AWG16 ※구형 및 Y형 압착단자는 사용할 수 없습니다. Str 0.13 ~ 1.5mm2 Sol ø0.12 ~ ø1.6	
방진방수성능	IP67	
기타	D-LC를 체크하기 위한 전환 스위치 부착	